ТГ 130.27.00.00.000 ВО

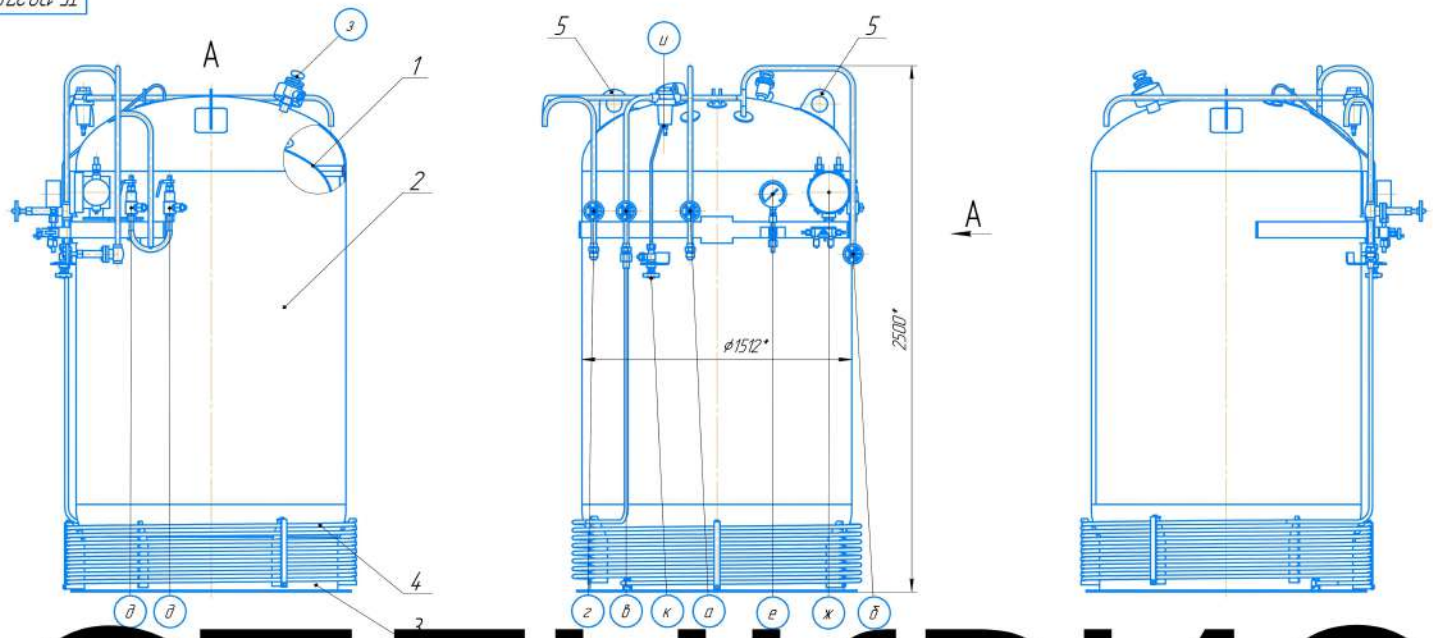

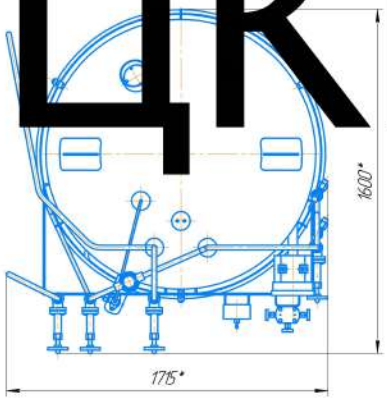

Техническая характеристика

Таблица 1

Вместимость, м^3		20
Масса хранимого криопродукта, кг		1920
Давление, МПа(кгс/см^2)	рабочее	1,6 (16)
	расчетное	1,7 (17)
	пробное (гидравлическое)	2,12 (21,2)
Температура, °С	среды рабочая	минус 196
	стенки расчетная	плюс 20
Минимально допустимая температура стенки, находящейся под рабочим давлением, °С		минус 196
Характеристика рабочей среды	Состав	кислород, аргон, азот
	Физическое состояние	жидкость
	Плотность, кг/м^3	не более 1400
	Класс опасности	4
	Взрывоопасность	азот, аргон – нет кислород – да
	Пожароопасность	азот, аргон – нет кислород – да
	Скорость коррозии, мм/год	нет
Расчетный срок службы, лет не менее		20
Режим работы		периодический
Количество циклов нагружения изменения рабочего давления при нормальной эксплуатации за расчетный срок службы, не более		1000
Тип изоляции		экранно-вакуумная (ЭВТИ)
Климатическое исполнение и категория размещения [illegible]СТ 15150-2[illegible]		УХЛ1
Группа рабоче[illegible]а ТР ТС 0[illegible] 2013		1
Основной ма[illegible]ал	[illegible]суд	12Х18Н10Т
	[illegible]ух	09Г2С-15
Аппара[illegible]длежит ведению [illegible]адзора		

Таблица 2

[illegible]я	Наи[illegible]ние	Количество
1	Сосуд внутренний	1
2	Кожух	1
3	Опора цилиндрическая	1
4	Испаритель подъема давления	1
5	Устройство строповое	2

Таб[illegible] штуцеров

[illegible]блица

[illegible]озна-чение	Наименование штуцера/[illegible]	[illegible]	Ду,мм
а	Выдача-наполнение	1	15
б	Штуцер Газосброса	1	15
в	Возврат газа	1	15
г	Выдача газа	1	15
д	Клапан предохранительный	2	10
е	Манометр	1	–
ж	Дифманометр-уровнемер	1	–
з	Вентиль вакуумный	1	25
и	Регулятор давления	1	10
к	Контроль уровня	1	5

1. Аппарат предназначен для хранения, выдачи и газификации криогенных жидкостей (азота, аргона, кислорода).
2. Условное обозначение и назначение арматуры приведено в таблице 3.
3. Строповые устройства, расположенные на корпусе резервуара, предназначены для подъема порожнего аппарата при погрузочно-разгрузочных работах.
4. Основные составные части газификатора приведены в таблице 2.
5. Изготовитель оставляет за собой право вносить изменения, не влияющие на эксплуатационные характеристики резервуара.
6. * Размеры для справок.

					ТГ 130.27.00.00.000 ВО 1650			
Изм.	Лист	№ докум.	Подп.	Дата	Резервуар криогенный ГХК 2/16	Лит.	Масса	Масштаб
Разраб.				08.22	Чертеж общего вида		1650	1:10
Пров.				08.22		Лист	Листов 1	
Т.контр.								
Н.контр.								
Утв.				08.22				

Копировал

Формат А1

Инв. № подл. | Подп. и дата | Взам. инв. № | Инв. № дубл. | Подп. и дата | Справ. № | Перв. примен.

СПЕЦКРИОГАЗ